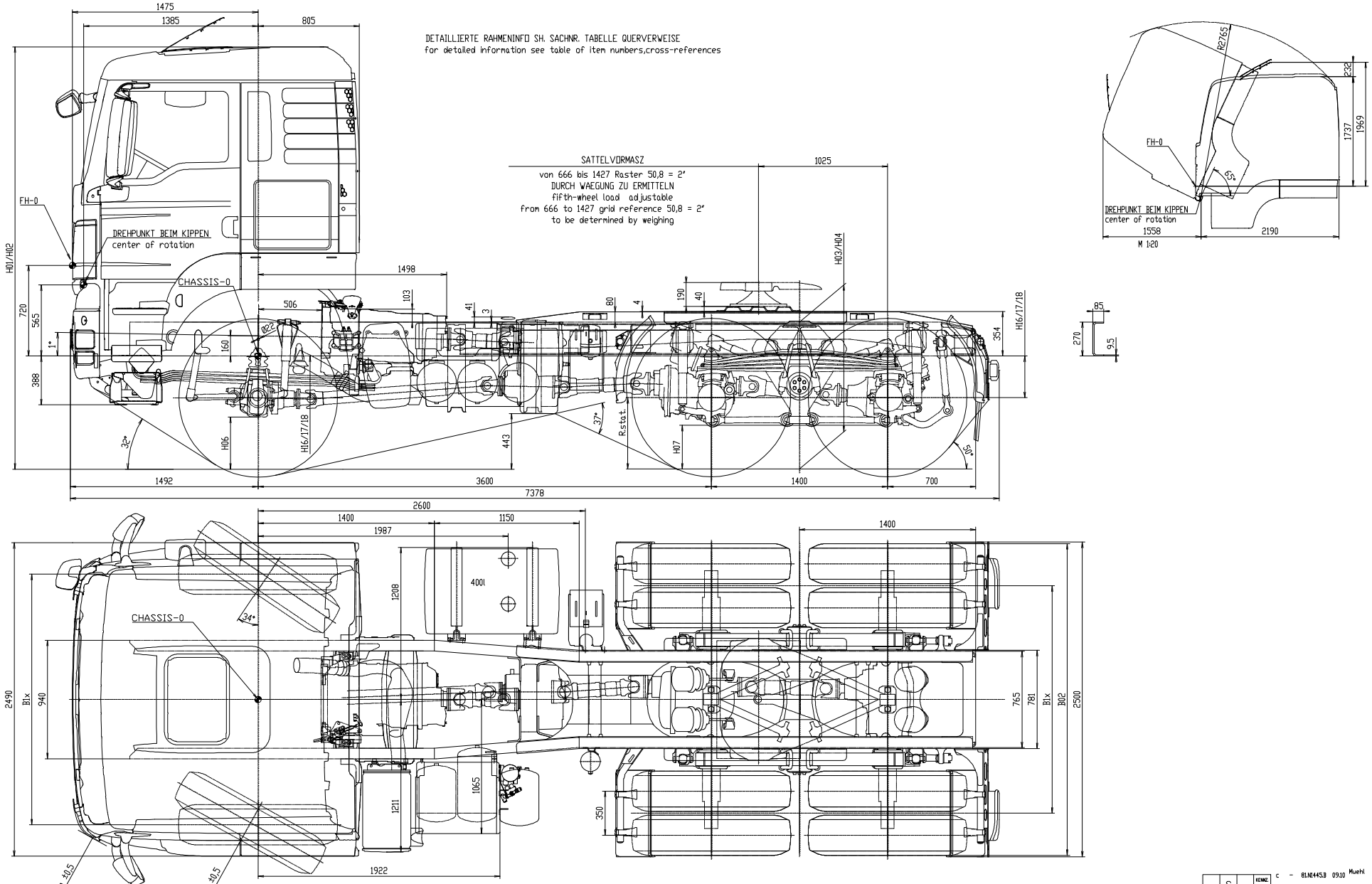

Geaenderte zulLasten / Leergewichte beeinflussen die Masze der Zugkombination. changes in permissible loads / dead weight affect the dimensions of the tractor / trailor combination		Achse axle Nr. X	Lasten load G4x
.	.	1	9000
Kotflügel Einbautabelle	B1.66400.8648	2	≤ = 16000
Abgasanlagenübersicht	B1.15001.8808	3	≤ = 16000
Rahmeninformationen	B1.41014.8001	4	.
Fahrerhaus	B1.60000.8217	5	.
Tankvarianten	B1.41804.8350/81	6	.
Querverweis	Sachnummer	G49	40000

Radmitte bUnterkante Rahmen wheel centre to lower edge of chassis frame	unbeladen unladen	beladen laden	Anschlag at spring stop
	H16	H17	H18
	404	332	268
Kotflügel Einbautabelle	370	330	175
Abgasanlagenübersicht	370	330	175
Rahmeninformationen	.	.	.
Fahrerhaus	.	.	.
Tankvarianten	.	.	.

Breitenmasze width dimensions	Raeder across wheels	Spurweiten track width
	B02	B1x
	2476	1990
Kotflügel Einbautabelle	2476	1807
Abgasanlagenübersicht	2476	1807
Rahmeninformationen	.	.
Fahrerhaus	.	.
Tankvarianten	.	.

Rahmenwerkstoff frame material DIN EN 10149-2 S500MC	Raeder / wheels Reifenmasze des jeweiligen Herstellers beachten, Head tyre dimensions of manufacturer Reifengroesze tyre size	R.stat.	Felgengroesze rim size
Kotflügel Einbautabelle	12.00 R 24	567	24.0x8.50
Abgasanlagenübersicht	12.00 R 24	567	24.0x8.50
Rahmeninformationen	.	.	.
Fahrerhaus	.	.	.
Tankvarianten	.	.	.

Bodenfreiheit ground clearance	vorne front H06	hinten rear H07 HY	H07 AP
Kotflügel Einbautabelle	414	.	.
Abgasanlagenübersicht	.	XXX	372
Rahmeninformationen	.	.	.
Fahrerhaus	.	.	.
Tankvarianten	.	.	.

Toleranz bei Haehenmaszen Luftfederung ±20 Blattfederung ±40 Tolerance for heights Air suspension ±20 steel suspension ±40 Achsattribute / axle attributes	Antrieb axle traction	Feder spring	Liftung lift	Lenkung steering	Bremse brake	Achse axle
Kotflügel Einbautabelle	A	P	N	L	T	VP-09
Abgasanlagenübersicht	A	P	N	N	T	HPD-1682
Rahmeninformationen	.	.	.	.	.	.
Fahrerhaus	.	.	.	.	.	.
Tankvarianten	.	.	.	.	.	.

Radstand wheelbase	Ueberhang frame overhang
L01 3600	L11 700
L02 1400	
L03 .	
L04 .	
L05 .	

Hoehenmasze / heights Fahrerhaus driver's cab beladen laden	unbeladen unladen	Rahmenoberkante upper edge of chassis frame beladen laden	unbeladen unladen
	H02	H01	H04	H03
Kotflügel Einbautabelle	3556	3443	1167	1237

Mit diesen Daten gezeichnet / drawn with these data

Aenderungen vorbehalten / subject to change

Typ type	40.xxx FDAS
Typenschluessel-Nr. typecode	58W
Motorbauform engine type	R6
Radformel drive configuration	6x6
Fahrerhaus driver's cab	F99L34S

S | KENNZ. NACH M 3010

c – 81.N1445.B 09.10 Muehl X

TGS 40.XXX 6x6 BBS-WW

1:10

2009

02.06. Muehle. CHASSIS DRAWING SEMITRAILER TRACTOR
SATTELZUGMASCHINE-FAHRGESTELLZEICHNG

ETHT

81.99126.0751

05

Info zu Fahrgestellzeichnung auf Anforderung bei Abt. TDB / Information on chassis drawings available from Dept. TDB on request